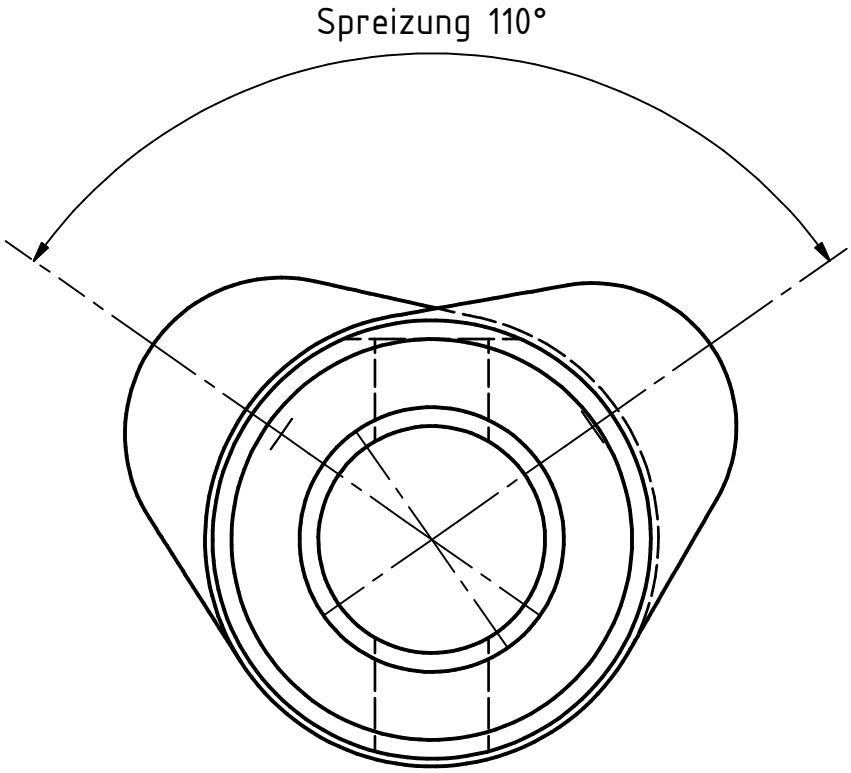

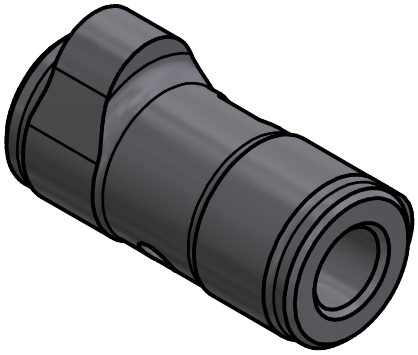

					Datum	Name
				Gezeichnet	22.02.2020	Dieter
				Kontrolliert		
				Norm		
Status	Änderungen	Datum	Name			

Nocke Gipsy Major

1

A4