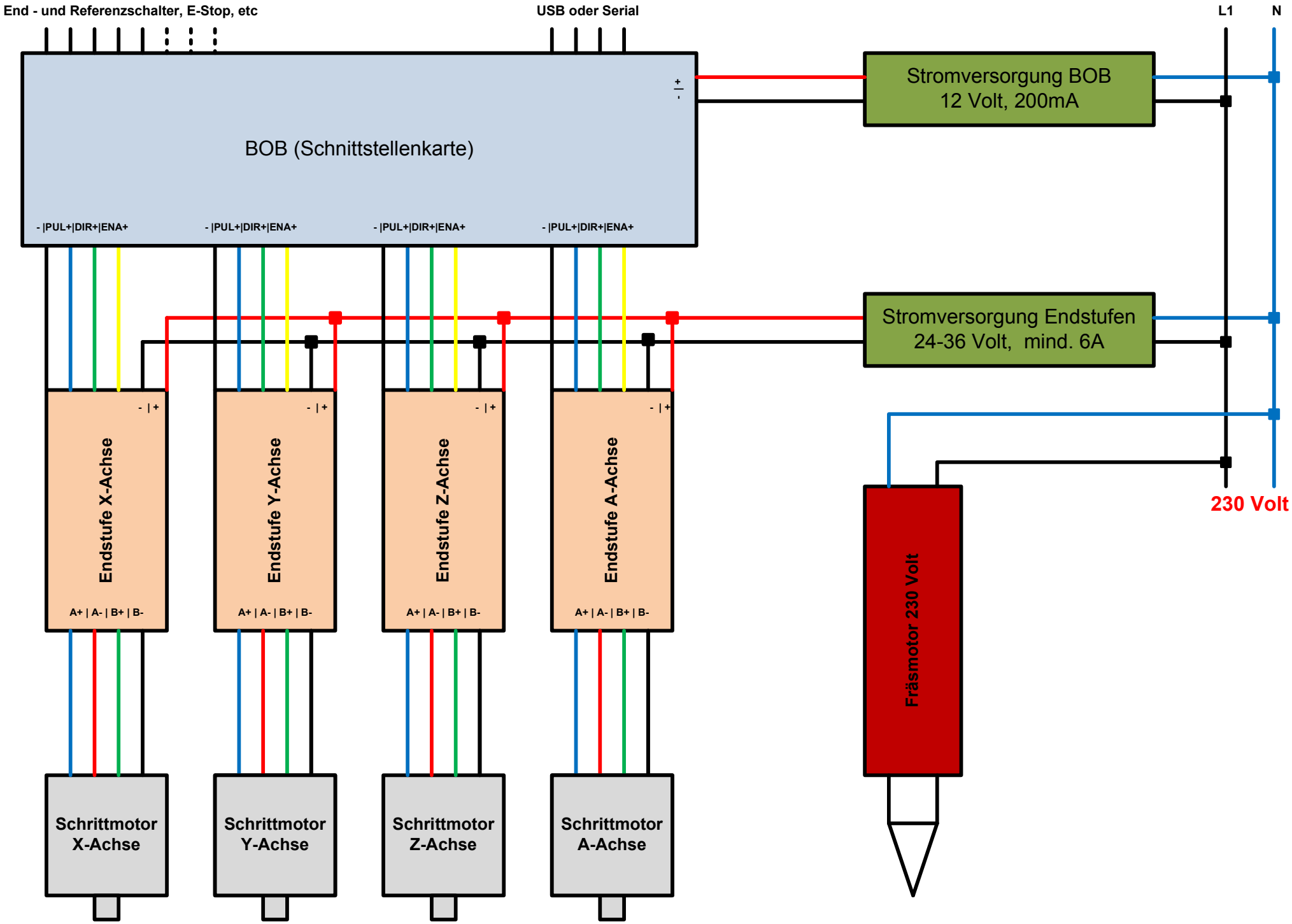
End - und Referenzschalter, E-Stop, etc
USB oder Serial
L1
N
BOB (Schnittstellenkarte)
+
-
- |PUL+|DIR+|ENA+
- |PUL+|DIR+|ENA+
- |PUL+|DIR+|ENA+
- |PUL+|DIR+|ENA+
Stromversorgung BOB
12 Volt, 200mA
Stromversorgung Endstufen
24-36 Volt, mind. 6A
230 Volt
Endstufe X-Achse
Endstufe Y-Achse
Endstufe Z-Achse
Endstufe A-Achse
- | +
A+ | A- | B+ | B-
Fräsmotor 230 Volt
Schrittmotor X-Achse
Schrittmotor Y-Achse
Schrittmotor Z-Achse
Schrittmotor A-Achse